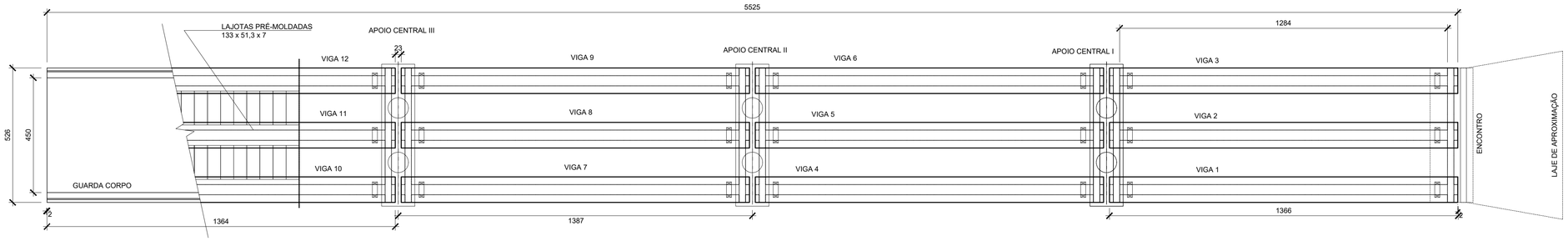

PLANTA DO TABULEIRO
ESC. 1:100

DETALHE 1
ESC. 1:25

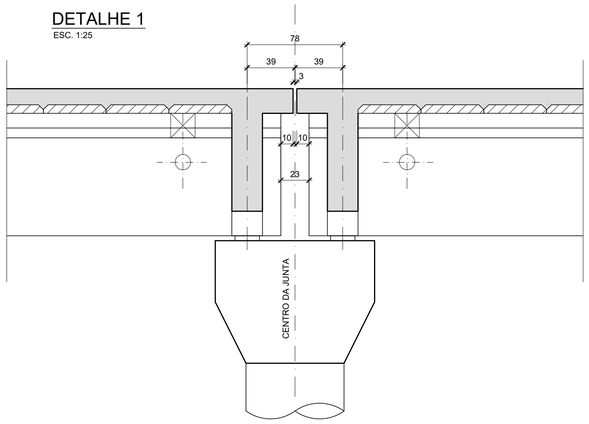

DETALHE 2
ESC. 1:25

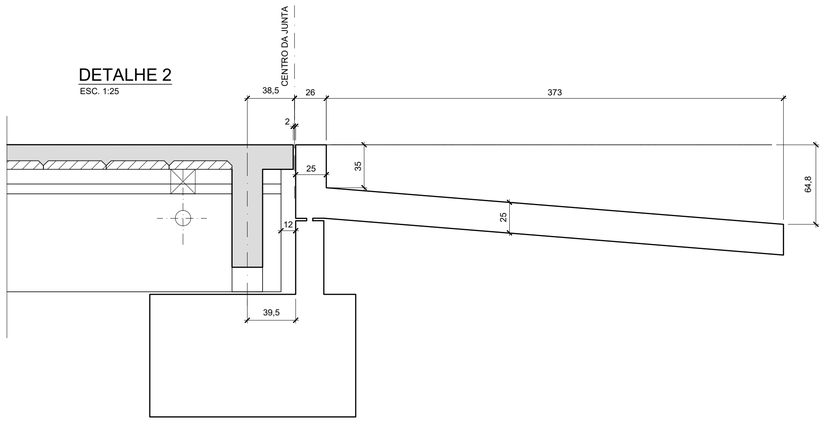

DETALHE DO GUARDA-RODAS
ESC. 1:20

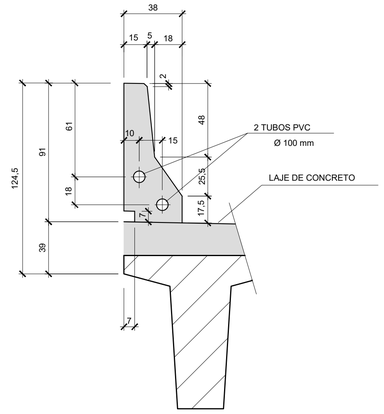

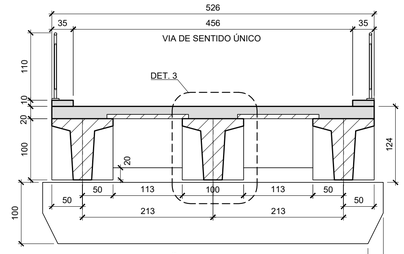

SEÇÃO TRANSVERSAL
ESC. 1:50

FURO P/ IÇAMENTO - PLANTA
ESC. 1:25

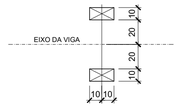

DETALHE DA VIGA PRÉ-MOLDADA

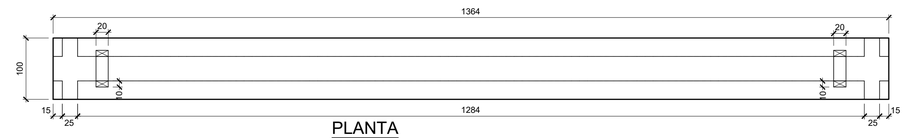

PLANTA
ESC. 1:50

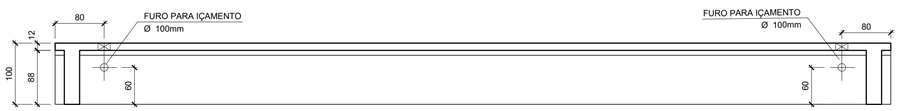

ELEVAÇÃO
ESC. 1:50

LAJOTAS PRÉ-MOLDADAS (104 x)

PLANTA
ESC. 1:25

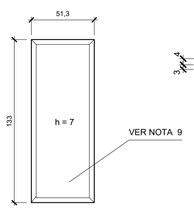

CORTE
ESC. 1:20

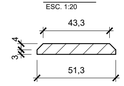

DETALHE DA ANCORAGEM DA VIGA
ESC. 1:25

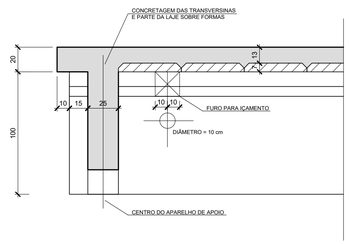

ANCORAGEM DAS VIGAS
ESC. 1:50

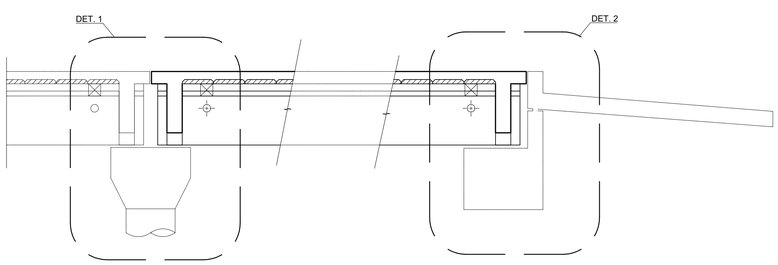

DETALHE 3
ESC. 1:20

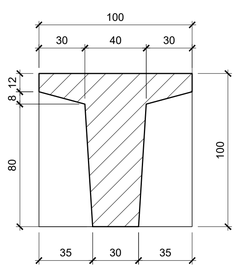

DETALHES
ESC. 1:20

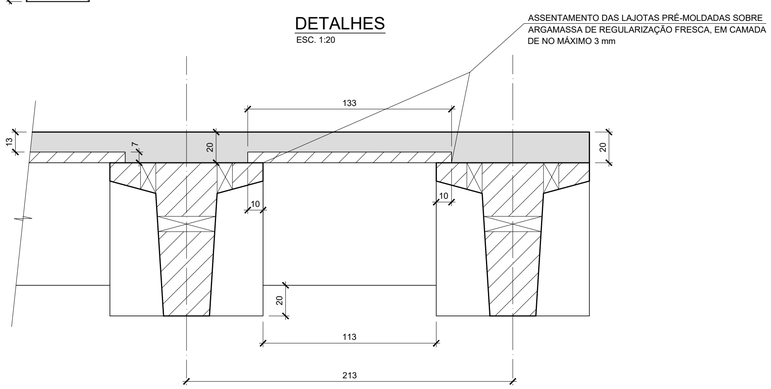

NOTAS:

1. MEDIDAS EM CENTfMETRO, EXCETO ONDE INDICADO.
2. AS VIGAS PRÉ-MOLDADAS, BEM COMO TODOS OS DEMAIS ELEMENTOS, SÃO EM CONCRETO ARMADO.
3. MATERIAIS (CLASSE DE AGRESSIVIDADE II):
   - CONCRETO fck ≥ 50 MPa PARA SUPERESTRUTURA E INFRA-ESTRUTURA (FATOR A/C ≤ 0,60);
   - AÇO CA-50 fck ≥ 500 MPa.
4. TREM TIPO DE PROJETO CLASSE 45 (NBR 71881/92).
5. PARA LAJE DE APROXIMAÇÃO VER DESENHO CORRESPONDENTE
6. O CONCRETO A SER APLICADO NA OBRA DEVERÁ SER INERTE AS REAÇÕES ÁLCALIS-AGREGADOS.
7. UTILIZAR PASTILHAS DE PLÁSTICO EM QUANTIDADE SUFICIENTE PARA GARANTIA DO COBRIMENTO DAS ARMADURAS DOS DIVERSOS ELEMENTOS CONSTITUINTES DA OBRA.
8. CAPACIDADE ADMISS(VEL DO SOLO DE FUNDAÇÃO : σs 0,20 MPa.
9. A CAPACIDADE ADMISSIVEL DO SOLO DEVERÁ SER CONFIRMADA POR MEIO DE SONDAGEM Á PERCUSSÃO.
10. PESO DE CADA VIGA PRÉ-MOLDADA = 161 kN.
11. DEVERÁ SER EXECUTADO ACABAMENTO RUGOSO NA FACE SUPERIOR DAS LAJOTAS PRÉ-MOLDADAS.
12. PAVIMENTO DE CONCRETO COM 20 cm , GRAMPEADO NA ESTRUTURA. VER DESENHO CORRESPONDENTE.

Nº	DISCRIMINAÇÃO	EMITENTE	APROVAÇÃO	CÓDIGO	OBJETO
A	EMISSÃO INICIAL	ADRIELY LIMA	ADRIELY SILVA	DE-SDA.104-T01	IMPLANTAÇÃO GERAL

REVISÕES — DOCUMENTOS DE REFERÊNCIA

OBSERVAÇÕES:

GESTÃO	PREFEITA ELIZANE SOARES
PROJETISTA	ADRIELY LIMA
DESENHISTA	ADRIELY LIMA
APROVAÇÃO	ADRIELY SILVA

RESPONSÁVEL TÉCNICO

ADRIELY LIMA DA SILVA
CREA: 1519334354

PREFEITURA MUNICIPAL DE SÃO DOMINGOS DO ARAGUAIA

GOVERNO DE SÃO DOMINGOS DO ARAGUAIA — UM GOVERNO DE TODOS

EMPREENDIMENTO: CONSTRUÇÃO DE PONTE NO PA-MARIA MUSSAL — DATA: 15/03/2021

ENDEREÇO: PA-MARIA MUSSAL, ZONA RURAL

DISCIPLINA: LAYOUT ESTRUTURAL

OBJETO: FORMAS-PLANTA, CORTES E DETALHES - SUPERESTRUTURA
DETALHES DE IMPLANTAÇÃO DE PONTR PRÉ-MOLDADA EM CONCRETO ARMADO

ESCALA:	CÓDIGO:	REVISÃO
INDICADA A1	DE-SDA.104-C01/001	A